TECHNOLOGIA DYSTRYBUCJI I AKCESORIA

... blisko ziemi, wydajna, odpowiednia

ZUNHAMMER

ZUNHAMMER
GÜLLE-TECHNIK

Zunhammer Gülletechnik - przedsiębiorstwo z tradycjami

Firma Zunhammer istnieje od 1956 roku. Zakład budowy pojazdów wyrósł na miejscu gospodarstwa, w którym hodowano owce. W 1958 roku fabrykę opuścił pierwszy wóz asenizacyjny z drewnianym zbiornikiem. Pionierzy technologii nawozów płynnych raz po raz byli w stanie zaskakiwać pomysłami branżową społeczność i ustanawiać nowe standardy w rozwoju. W 1985 roku cała produkcja została przestawiona z drewna na tworzywa sztuczne. Pociągnęło to za sobą ogromną redukcję wagi przy zachowaniu tej samej stabilności. Równocześnie opracowano optymalny kształt zbiornika. W trosce o ochronę środowiska rozlewanie gnojowicy stało się wyrafinowaną technologią. Zatem obecnie gnojowica jest rozprowadzana za pomocą podłączanych rozdzielaczy.
Dziś rodzinna firma z Górnej Bawarii zatrudnia około 200 osób i posiada jeden z najnowocześniejszych zakładów produkujących wozy asenizacyjne ze zbiornikiem z tworzywa sztucznego wzmacnianego włóknem szklanym.

Z pełną mocą i maksymalną precyzją naprzód!

Rosnące ceny nawozów mineralnych oraz coraz większe wymagania stawiane rolnikom i środowisku przyczyniają się do podnoszenia wartości gnojowicy. Firma Zunhammer pomoże w planowym stosowaniu składników odżywczych, oferując odpowiednie rozwiązania do ekonomicznego rozlewania gnojowicy.

Technologia dystrybucji marki Zunhammer jest dostosowana do Twoich indywidualnych potrzeb, idealnie nadaje się do zasilania roślin zgodnie z ich wymaganiami!

GLIDE-FIX od strony 8

Węże wleczone od strony 6

Systemy ssące od strony 28

Akcesoria od strony 21

Dysze
i płozy wleczone
od strony 12

KUSGU
i KUSGU Trail
od strony 14

Pozostały sprzęt
do dystrybucji
od strony 20

WĘŻE WLECZONE

Węże wleczone marki Zunhammer gwarantują niemal bezwonne rozlewanie gnojowicy blisko gruntu. Gnojowica jest doprowadzana do korzeni roślin pasmami. To optymalny sposób dostarczania składników odżywczych do korzeni roślin. Na zamówienie możesz zamówić u nas belki o szerokości roboczej do 36m!

Budowa i funkcja

- Dwa ramiona wychylne z 2-3 „drabinkami” systemu DROP STOP w zależności od szerokości roboczej
- Uchwyty zaciskowe systemu DROP STOP do regulacji wysokości i szerokości
- Stabilne sprężynowe prowadnice zapewniające dokładny odstęp między wężami i optymalne dopasowanie
- Krótsze i trwalsze węże dzięki odchylanej konstrukcji aplikatora
- Optymalizacja charakterystyki wypływu i rozdziału poprzecznego

Twoje korzyści w skrócie

- Niemal bezwonne rozprowadzanie gnojowicy przy samej ziemi
- Pełny wachlarz szerokości roboczych
- Niezatykające się rozdzielacze Exa-Cut z perforowanymi tarczami
- Maksymalna dokładność rozdziału poprzecznego
- DROP-STOP - gwarancja czystej pracy
- Węże bez załamań i zagięć
- Bardzo krótkie węże

Obsługa i sterowanie

- Wbudowane sterowanie hydrauliczne kompaktowe i chronione przed zabrudzeniami
- Innowacyjna koncepcja obsługi z użyciem joysticku, Magic Box lub ISOBUS

Obszary stosowania

- Grunty orne
- Zboża
- Kukurydza
- Użytki zielone

Transport

- Niezawodny mechanizm składania nawet na zboczach, dzięki stabilnym siłownikom hydraulicznym
- Wyeliminowane zjawisko kapania w trakcie transportu
- Składanie węży spustowych nad kołami w pozycji transportowej

Typ	SS9 EX40	SS9 EX 18	SS12 EX24	SS12 EX24-KV	SS15 EX30	SS15 EX30-KV	SS18 EX40	SS21 EX40	SS24 EX48
Szerokość robocza (m)	9	9	12	12	15	15	18	21	24
Kompensacja nachylenia/ poziomowanie	*	*	*	*	*	*	*	*	Seria
Głowice rozdzielające	1	2	2	2	2	2	2	2	2
Wyjścia	40	36	48	48	60	60	80	80	96
Rozstaw (cm)	22,5	25	25	25	25	25	22,5	26,3	25
Składanie końcówek						15 m / 12 m*	18 m / 15 m*	21 m / 18 m*	24 m / 18 m*
Masa własna (kg)	730	760	970	1050	1210	1160	1380	1800	2100
Pozycja głowicy rozdzielającej	U góry	U góry	U góry	Na dole	U góry	Na dole	U góry	U góry	U góry

* dostępne jako opcja

GLIDE-FIX

Wleczone dystrybutory płozowe odkładają gnojowicę pod rośliną, redukując w ten sposób zanieczyszczenie liści. Składniki odżywcze docierają do korzeni w sposób optymalny dla roślin, a emisje są znacznie ograniczone. Zunhammer Glide-Fix to aplikator z płozami niezwykle solidnej konstrukcji, który zapewnia czystą pracę zw względu na wyposażenie w system DROP STOP, wyrafinowany mechanizm składania i doskonałą jakość rozprowadzania.

Twoje korzyści w skrócie

- Idealne rozwiązanie do holowanych cystern asenizacyjnych
- Niskie zapotrzebowanie na moc - niskie zużycie paliwa
- Duża szerokość robocza zapewniająca wysoką wydajność powierzchniową
- Płozy szczelinowe na resorowanych, bardzo długich sprężynach dla lepszego dopasowania do terenu i do nawożenia wyższych upraw
- Niewielka masa własna
- Proste, szybkie składanie aplikatora
- Szerokość transportowa poniżej 3 m
- Odchylanie dysz wylotowych w górę zapobiega spływaniu gnojowicy
- Składanie węży bez zaginania przedłuża ich żywotność
- Brak zachwaszczenia spowodowanego uszkodzeniem korzeni
- Wyższa jakość paszy dzięki eliminacji zanieczyszczenia liści
- Odkładanie gnojowicy wąskimi pasmami
- Dysza Duplo umożliwia redukcję rozstaw o połowę

Obszary stosowania

- Grunty orne
- Zboża
-
- Kukurydza
- Użytki zielone

Budowa i funkcja

- Dwa rozdzielacze EXA-CUT
- Zintegrowany mechanizm tnący z wbudowanym separatorem ciał obcych
- Rozdrabnianie materii włóknistej i przeciwdziałanie utracie drożności, spowodowanej przez zatykanie kamieniami
- Wylewanie bezpośrednio pod stopy ślizgowe.
- Wysoki nacisk redlic do 10 kg na stopę ślizgową
- Wąski pas i lepsza inflitracja w wierzchnią warstwę gleby poprzez specjalne płozy nacinająco-szczelinowe

Obsługa i sterowanie

- Seryjnie: Sterowanie joystickiem
- Możliwość konfiguracji ISOBUS i Section-Control

Typ	GF12	GF15	GF18	GF21	GF24
Szerokość robocza (m)	12	15 m	18 m	21 m	24 m
Liczba płóz ślizgowych	48	60	72	84	96
Wydajność (l/min)	do 12000	do 12000	do 12000	do 12000	do 12000
Wyjścia	24+24	30+30	36+36	42+42	48+48
Rozstaw (cm)	25	25	25	25	25
Składanie końcówek		z 15 m na 12 m (opcja)	z 18 m na 15 m (opcja)	z 21 m na 15 m (seryjnie)	z 24 m na 18 m (seryjnie)
Masa własna (kg)	1200	1300	1450	2300	2800

ALPEN GLIDEFIX

Firma Zunhammer projektuje odpowiednie rozwiązania dla wszystkich swoich klientów i jako praktyk zdaje sobie sprawę, że rolnicy pracujący na zboczach często borykają się z ograniczeniami technologii płóz wleczonych. Alpen Glidefix firmy Zunhammer łączy wszystkie zalety technologii płóz wleczonych z optymalnym dopasowaniem do charakterystyki gruntów, również tych położonych na zboczach.

Twoje korzyści w skrócie

- Idealne rozwiązanie do holowanych wozów asenizacyjnych
- Niskie zapotrzebowanie na moc - niskie zużycie paliwa
- Szerokość zewnętrzna w czasie transportu maks. 2,55 m
- Płozy szczelinowe na resorowanych, bardzo długich sprężynach dla lepszego dopasowania do terenu i do nawożenia wyższych upraw
- Wyższa jakość paszy dzięki eliminacji zanieczyszczenia liści
- Proste, szybkie składanie aplikatora
- Odchylanie dysz wylotowych w górę zapobiega spływaniu gnojowicy
- Składanie węży bez zaginania przedłuża ich żywotność
- Brak zachwaszczenia spowodowanego uszkodzeniem systemu korzeniowego
- Znakomita jakość rozdzielania
- Odkładanie gnojowicy wąskimi pasmami
- Niewielka masa własna

Budowa i funkcja

- Rozdzielacz EXA-CUT
- Zintegrowany mechanizm tnący z wbudowanym separatorem ciał obcych
- Rozdrabnianie materii włóknistej i przeciwdziałanie utracie drożności, spowodowanej przez zatykanie kamieniami
- Nakładanie bezpośrednio przez stopy ślizgowe bez odciążenia koła
- Wysoki nacisk redlic do 10 kg na stopę ślizgową już przy szerokości roboczej 9 m
- Wąski pas i lepsza inflitracja w wierzchnią warstwę gleby poprzez specjalne płozy nacinająco-szczelinowe

Obsługa i sterowanie

- Seryjnie: Sterowanie joystickiem
- Mozliwość konfiguracji ISOBUS i Section-Control

Typ	AGF 9	AGF 10,5	AGF 12
szerokość robocza	9 m	10,5 m	12 m
Liczba płóz ślizgowych	18+18	21+21	24+24
Wyjścia	ECQ 36	ECQ 42	ECQ 48
Rozstaw	25 cm	25 cm	30 cm
Masa własna	650 kg	700 kg	750 kg

DYSZE I PŁOZY WLECZONE

Najlepszy rozdzielacz jest dla rolnika bezużyteczny, bez odpowiednich płóz lub dysz. W zależności od warunków gruntowych i obszaru zastosowania, klienci firmy Zunhammer mogą wybierać między płozą wleczoną Glide-Fix lub dyszą Duplo. Obie płozy lekko ryją ziemię i odkładają gnojowicę na ziemi tuż pod lemieszem.

Płoza wleczona GLIDE-FIX

- Opatentowana stopka ślizgowa ze staliwa o zoptymalizowanym kształcie
- Wysoka stabilność
- Wysoka odporność na zużycie
- Wysoka odporność na zatory drożności
- Elastyczna wąska dysza
- Bardzo wąski pas odkładania
- Krótki wąż bez elementów pośrednich
- Elastyczne sprężyny
- Szybka i łatwa wymiana redlic
- Dobra charakterystyka rycia ziemi
- Optymalnie przeczesuje uprawy roślinne

Dysza DUPLO

Dysza DUPLO

- Zmniejszenie o połowę odstępu między śladami do 12,5 cm
- Zmniejszenie ilości wyrzucanej o połowę na dyszę
- Eliminacja tworzenia się pasm
- Lepsza jakość paszy dzięki eliminacji zanieczyszczenia liści
- Przydatność na użytkach zielonych i gruntach ornych
- Niewielkie zużycie dzięki praktycznej konstrukcji
- Wysoka stabilność
- Specjalny kształt zapobiega zatykaniu się przewodów, nawet bez uprzedniego rozdzielenia

KUSGU I KUSGU TRAIL

Czyste i bezpośrednie przykrywanie gnojowicy? Z KUSGU i KUSGU Trail to nie problem! Gnojowica jest aplikowana przez bronę talerzową i natychmiast przykrywana glebą. Daje to efekt optymalnego wymieszania gleby. Dysponując broną talerzową Zunhammer do nawozów płynnych można bez przeszkód idealnie przygotować glebę pod siew.

Budowa i funkcja

- Pierwszy talerz tnie i wydobywa materiał ziemny
- Wprowadzanie gnojowicy bezpośrednio za pierwszym talerzem
- Perforowany rozdzielacz do precyzyjnego rozkładu poprzecznego
- Optymalne wprowadzanie gnojowicy przez talerze pod wierzchnią warstwę gleby
- Możliwość hydraulicznej regulacji głębokości roboczej przez wleczony wał strunowy
- Indywidualne zawieszenie wszystkich elementów na gumowych resorach - unikanie większych przeszkód
- Ząbkowane talerze zapewniają prawidłowe obracanie się nawet na trudnych glebach
- Trzon resoru wykonany ze stali o wysokiej wytrzymałości
- Przy bardzo trudnych warunkach pogodowych: wymiana wału strunowego na koła kopiujące

Obszary stosowania

- Uprawa pożniwna
- Przygotowanie pól kukurydzianych
- z rozrzutnikiem: Siew międzyplonów

Twoje korzyści w skrócie

- Redukcja emisji lub strat nawozów wskutek parowania
- Niskie zapotrzebowanie na moc pociągową - oszczędność paliwa - redukcja kosztów
- Długa żywotność, odporność na korozję dzięki powłoce ACC
- Bezobsługowe, wypełnione smarem łożyska
- Dokładny rozkład poprzeczny pod powierzchnią pola
- Czysty wał strunowy, bez rozmazywania, zatykania i sklejania, nawet na podmokłych gruntach

Obsługa i sterowanie

- Seryjnie: Sterowanie joystickiem
- Możliwość podłączenia urządzeń ISOBUS i Section-Control

TYP	KUSGU	KUSGU	KUSGU	KUSGU	KUSGU Trail	KUSGU Trail	KUSGU Trail
Szerokość robocza	3 m	4 m	5 m	6,5 m	5 m	6 m	6,5 m
Prędkość	7-18 km/h	7-18 km/h	7-18 km/h	7-18 km/h	7-18 km/h	7-18 km/h	7-18 km/h
Wał strunowy	płynna regulacja hydrauliczna	płynna regulacja hydrauliczna	płynna regulacja hydrauliczna	płynna regulacja hydrauliczna	płynna regulacja hydrauliczna	płynna regulacja hydrauliczna	płynna regulacja hydrauliczna
Rozdzielacz	Vogelsang LVX DN 50	Vogelsang LVX DN 50	Vogelsang LVX DN 50	Vogelsang LVX DN 50	Vogelsang LVX DN 50	Vogelsang LVX DN 50	Vogelsang LVX DN 50
Szerokość po złożeniu	2,90 m	2,96 m	2,90 m	2,98 m	2,98 m	2,98 m	2,98 m
Szerokość po rozłożeniu	3,00 m	4,45 m	5,85 m	6,70 m	5,85 m	6,35 m	7,00 m
Wysokość po złożeniu	2,20 m	2,40 m	2,90 m	3,76 m	2,90 m	3,40 m	3,60 m
Wysokość po rozłożeniu	2,20 m	2,23 m	2,20 m	2,40 m	2,20 m	2,20 m	2,20 m
Masa własna (kg)	1880	2900	3200	3900	4400	5140	5500

Zoptymalizowany układ drążonych talerzy

- Brona talerzowa sama wbija się w glebę, dzięki optymalnemu układowi kątów
- Perfekcyjne przyorywanie mimo niewielkiej masy własnej maszyny
- Średnica talerzy drążonych: 510 mm
- Głębokość robocza: 8-12 cm w zależności od ustawienia
- Indywidualne resorowanie na przytwierdzonych elementach gumowych

Drążone talerze i węże wylotowe

- Węże wylotowe gnojowicy : DN50
- Układ węży wylotowych w pierwszym rzędzie talerzy drążonych
- Bezpośrednie wprowadzanie gnojowicy do otwartej szczeliny w gruncie
- Wprowadzenie gnojowicy: przed otwarciem gruntu i przed zamknięciem gruntu ziemią
- Odporne na wibracje osadzenie na trzonie resoru

Dokładne prowadzenie węża

- Optymalne ułożenie zapobiega zgniataniu węży rozprowadzających gnojownicę przy składaniu i rozkładaniu
- Doskonała pozycja robocza dzięki dużemu nachyleniu węża
- Zapobieganie zatorom niezależnie od stanu gnojowicy
- Uwzględnienie prowadzenia węży w samej konstrukcji ramy podstawy

Dopasowany wał strunowy

- Hydrauliczna regulacja wysokości służąca regulacji głębokości roboczej
- Staranna i sprawna rekonsolidacja powierzchni pola bez tworzenia pasm
- Ułatwiające wymianę dwuczęściowe łożysko wału strunowego
- Łatwe do wymiany wały strunowe

Bezpieczna pozycja transportowa

- Czyste węże również po złożeniu do pozycji transportowej
- Złożenie nie powoduje uszkodzenia węży
- Standardowe oświetlenie 3-komorowe z tablicami ostrzegawczymi
- Szerokość transportowa: 2,90 m
- Wysokość transportowa: maksymalnie 3,60 m

Inteligentna konstrukcja ramy

- Projekt opracowany z wykorzystaniem obliczeń MES
- Kompaktowa, lekka, ale niezwykle stabilna konstrukcja
- Środek ciężkości blisko pojazdu, aby uniknąć ujemnych obciążeń pionowych

Zamiłowanie do technologii dystrybucji gnojowicy tkwi w każdym szczególe!

- Uporządkowane przewody hydrauliczne w pozycji parkowania
- Dokładna dystrybucja gnojowicy do każdego węża przez perforowany rozdzielacz LV50
- Usprawnienie dostępu do rozdzielacza przez zainstalowanie podwyższanej platformy

POZOSTAŁY SPRZĘT DO DYSTRYBUCJI

Na życzenie firma Zunhammer może dostarczyć również inne urządzenia z zakresu technologii dystrybucji gnojowicy. Zapraszamy do skontaktowania się ze swoim partnerem handlowym lub przedstawicielem fabryki w sprawie indywidualnego rozwiązania.

AKCESORIA

Oprócz technologii dystrybucji i cystern asenizacyjnych firma Zunhammer ma w ofercie szeroką gamę akcesoriów. Uzupełnieniem obszernego asortymentu są różne stacje pomp i dokowania.

Stacja pomp PUSTA

- Zasysanie gnojowicy przewodem ssącym i przetwarzanie w separatorze cyklonowym
- Rozdrabnianie składników stałych za pomocą RotaCut
- Napęd z własnej hydrauliki pokładowej i silnika lub wału przegubowego

Typ	PUSTA z silnikiem	PUSTA holowana
Napęd	Silnik Diesla ok. 55 kW	Wał przegubowy ciągnika
Wysokość przeładunku	do 4,30 m	do 4,30 m
Wydajność pompy	6500 l/min	6500 l/min
RotaCut	10000 l	10000 l
Przewód ssący	NW200 lub 2x NW150	NW200 lub 2xNW150
Prędkość dopuszczalna	do 60 km/h	do 60 km/h

Profi-Fant

Profi-Fant

- Duże wymiary nominalne
- Sprawny przepływ gnojowicy
- Zmienne wysokości dokowania przedniego ssania od 2,00 m do 4,5m
- Możliwość napełniania ponad rowami i ogrodzeniami nawet przy bardzo szerokich aplikatorach
- Podłączenie do przedniej lub tylnej hydrauliki ciągnika
- Rura poprowadzona ponad dachem kabiny ciągnika
- Inteligentny i sprawny przepływ gnojowicy przez gumowe przeguby
- Zredukowane tarcie i efektywna oszczędność energii dzięki optymalizacji kierunkowi przepływu
- Łatwy montaż i demontaż dzięki ręcznej pompie z przodu i dodatkowemu siłownikowi hydraulicznemu między stacją dokującą a rurą
- Czas montażu i demontażu: po ok. 5 minut

Tutaj możesz przejść od razu do filmu!

TRISTA

Stacja dokująca TRISTA

- Odpowiednia do zbiorników naziemnych
- Multiplikowane zabezpieczenie łącza radiowego
- Transport za pomocą hydrauliki przedniej ciągnika
- Perfekcyjna współpraca z ramieniem ssącym HANDY
- Wygodne dokowanie z siedzenia ciągnika
- Czysta, komfortowa i higieniczna praca
- Przełączanie zaworu trójdrożnego 8” drogą radiową

Przewód ssący	**NW200 lub 2xNW150**
Zawór 3-drogowy	8 cali
Zasilanie elektryczne	220 V (alternatywnie: akumulator)
Zdalne sterowanie	tak
Mocowanie	Trzypunktowy układ zawieszenia

Lejek trójnożny

Lejek trójnożny

- Odpowiedni do zbiorników zagłębionych, kanałów, lagun
- Dokowanie z siedzenia ciągnika bez wysiadania
- Czysta pod względem higienicznym operacja dokowania

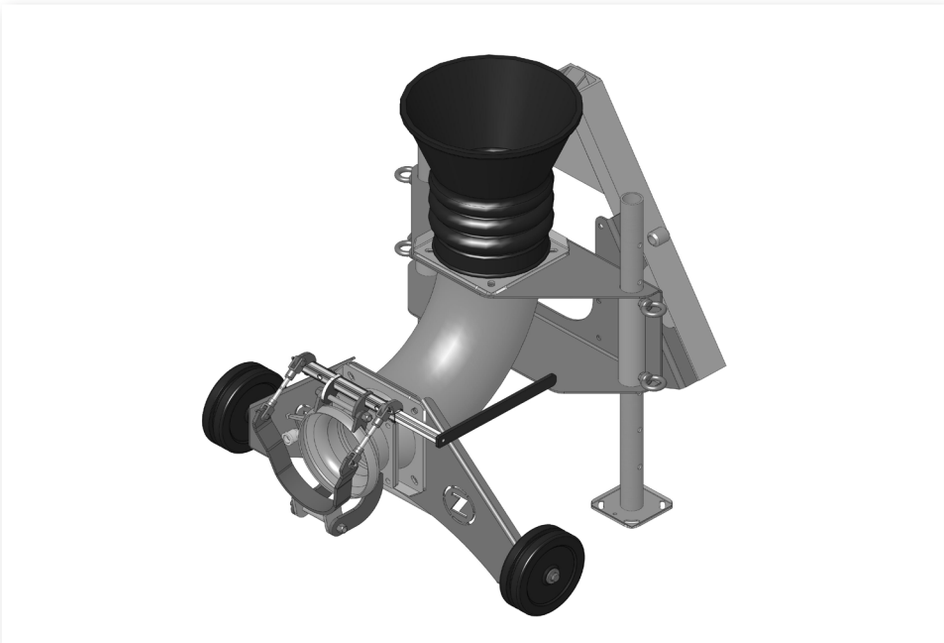

Lejek trójnożny z trzypunktowym układem zawieszenia do ciągnika

ZASTA

Stacja dokowania ZASTA

- Wygodne odsysanie z zastosowaniem separatora cyklonowego i elastycznego lejka
- Wyeliminowana konieczność mocowania łapacza kamieni w beczce: Redukcja ciężaru cysterny o ok. 600 - 800 kg w zależności od wyposażenia
- Wbudowany zawór zwrotny w celu przyspieszenia procesu zasysania
- Oszczędność paliwa i zwiększenie ładowności dzięki zmniejszeniu masy własnej cysterny asenizacyjnej po zastosowaniu stacji zewnętrznych
- Możliwość instalowania przyłączy z obu stron w NW 150 lub NW 200 dla uzyskania maksymalnej mocy ssania

Przewód ssący	**NW200 lub 2xNW150**
Lejek dokujący	NW150 lub NW200
Zasilanie elektryczne	opopcjonalnie do zbiorników naziemnych 220V
Zdalne sterowanie	opcja
Mocowanie	Trzypunktowy układ zawieszenia

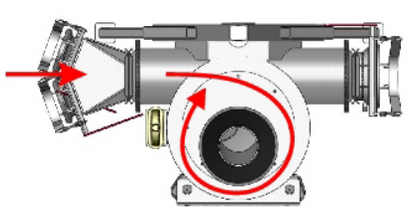

Lejek dokujący

Lejek dokujący Zunhammer

- Montaż na transporterach, stacjach wlewowych lub kontenerach na skraju pola
- Czysty przeładunek na pochyłych terenach
- Przekroje nominalne 150,200,250 mm skracające czas przeładunku
- Brak części zużywalnych
- Wyjątkowa elastyczność
- Pełna hermetyczność nawet w ekstremalnych sytuacjach
- Przeciwdziałanie pienieniu
- Trwałość i wytrzymałość
- Dodatkowa elastyczność dzięki opatentowanej formie

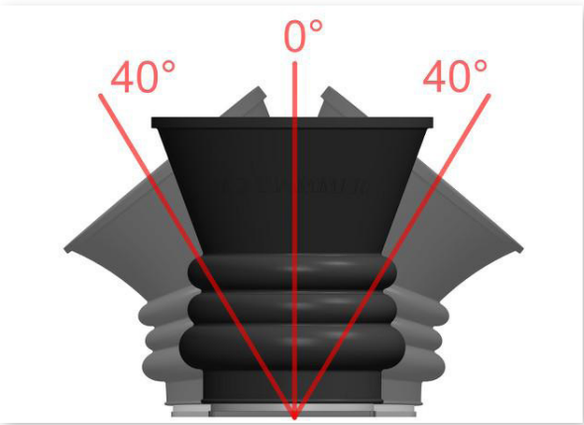

Typ	NW 150	NW 159	NW 200	NW250
Szerokość (mm)	325	320	360	453
Wysokość (mm)	300	325	385	490
Przekrój nominalny	6 cali	160 mm	8 cali	10 cali
Waga (kg)	3,8	2,71	4,65	6,8

TRISTA i VAN Control dual

TRISTA i VAN Control dual

- Prosty pomiar składników odżywczych
- Możliwość używania w cysternach dowolnej marki
- Możliwość obsługiwania różnych cystern po kolei z tej samej stacji
- Dokładne dozowanie podczas nawożenia, dzięki kontroli składników odżywczych
- Pomiar składników pokarmowych N, P, K i suchej masy podczas zasysania

Oprócz zestawienia TRISTA i VAN Control dual, firma Zunhammer oferuje inne rozwiązania do pomiaru składników odżywczych.

Więcej na ten temat w prospekcie „Smart Farming Solutions”!

Obszary stosowania

- Dokowanie do stacji wlewowych w silosach wysokich
- Dokowanie do stacji wlewowych w silosach podziemnych

SYSTEMY SSĄCE

Wśród mocnych stron rodzinnego przedsiębiorstwa z Górnej Bawarii z pewnością należy wyróżnić elastyczność i wszechstronność. Oferując różne systemy ssące, firma Zunhammer ma idealne rozwiązanie dla każdego gospodarstwa.

Ramię ssące HANDY

- Dyszel ramienia ssącego HANDY
- Wersja 6 cali, 8 cali i 10 cali
- Siłownik do rozkładania i składania
- Możliwość przechylenia aż o 90° w dół
- Opcje: Ramię teleskopowe

Korzyści w skrócie

- Ekonomiczne rozwiązanie do wygodnego zasysania
- Sterowanie z ciągnika
- Ułatwienie procesów pracy
- Niewielka masa własna
- Krótkie odcinki ssania
- Użytkowanie bezobsługowe
- Może służyć również jako dodatkowe wyposażenie cystern asenizacyjnych z pompą i próżniowych oraz produktów innych firm

GUNY i GUNY-SWING

GUNY

- Dwa przeguby obrotowe
- Wersja 6 cali i 8 cali
- Dolne połączenie przegubowe: Zasilane złącze obrotowe lub siłownik hydrauliczny
- Górne połączenie przegubowe: Zasilane złącze obrotowe lub siłownik hydrauliczny
- Możliwie kombinacje kątów obrotu: 90°-90°, 180°-90°, 180°-180°
- Nożycowe składanie pod kątem prostym do kierunku jazdy

Korzyści w skrócie

- Prosta i kompaktowa budowa
- Głębokość bądź wysokość ssania 3 m
- Zdolność adaptacji do warunków lokalizacji
- Sprawny przepływ gęstych cieczy

GUNY-SWING

- Zdolność obrotu o 270° wokół osi pionowej
- Montaż kuli do dokowania w wozie transportowym

Korzyści w skrócie

- Wygodne rozwiązania do przeładunku z wozu transportowego
- Proste sterowanie z ciągnika
- Użytkowanie bezobsługowe
- Główny obszar zastosowania stanowią wozy transportowe

DINO z turbonapełniaczem i bez

Obszary stosowania

- Silosy wysokie do 4m
- Zbiornik podziemne na gnojowicę do 4m
- Laguny

DINO

- Połączenie między 8-calowymi częściowymi rurami za pomocą dwóch przegubów łamanych
- Uruchamianie przegubów łamanych za pomocą siłowników hydraulicznych
- Dolny punkt obrotu: Napęd obrotowy do hydraulicznej regulacji wysokości i obrotu do 270° wokół osi pionowej
- Sztywny wąż ssący na rurze wysięgnika w wyposażeniu standardowym

Korzyści w skrócie

- Prosta i kompaktowa budowa
- Wysoka wydajność napełniania pomimo długiego odcinka ssania

DINO z turbonapełniaczem

- Wyposażenie standardowe z dodatkowym turbonapełniaczem za drugim przegubem łamanym
- Podparcie cysterny przez turbonapełniacz podczas zasysania

Korzyści w skrócie

- Odciążenie pompy w cysternie
- Ograniczenie zużycia pompy w cysternie
- Szybszy proces napełniania

Obszary zastosowań

- Silosy wysokie
- Podziemne zbiorniki na gnojowicę
- Mieszanie

Tornado

- Podobne do ramienia ssącego DINO
- Ramię ssące 8-calowe
- Turbowyrzutnik na górnym końcu ramienia ssącego
- Seria: Wysięgnik teleskopowy w celu podwyższenia zasięgu o 1,5 m
- Bezpośrednie napełnianie cysterny przez turbowyrzutnik

Korzyści w skrócie

- Wydajność 11 000 l/min
- Możliwe szybkie pompowanie lepkiej gnojowicy

ZUNHAMMER GMBH
Biebing 19 • D-83301 Traunreut
tel. +49 (0) 8669 8788 0 • faks +49 (0) 8669 8788 33
www.zunhammer.de

Let's stay connected

09/2022